R295H

Vollautomatischer differenzdruckgesteuerter Rohrtrenner Einbauart 2

Produkt-Datenblatt

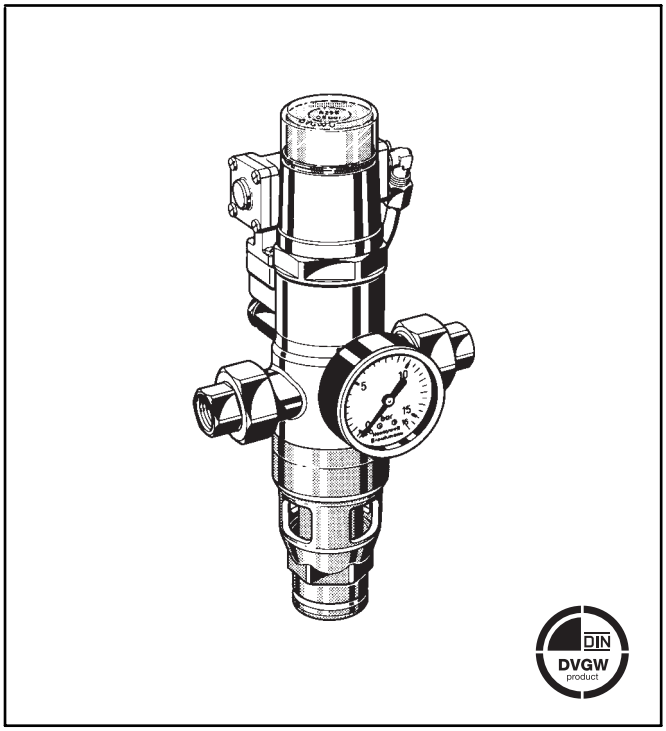

Ausführung

Der Rohrtrenner besteht aus:

- Gehäuse mit Manometer
- Wirkdruckgeber ausgangsseitig
- Anschlussverschraubung
- Hydraulisch gesteuertem Umschaltventil
- Druckschlagdämpfer
- Ventileinsatz mit Druckfeder
- Ablaufanschluss
- Federhaube
- Spindelführung mit doppelter O-Ring Abdichtung

Werkstoffe

- Gehäuse aus Rotguss
- Überwurfmutter aus Messing
- Gewindetüllen aus Rotguss (bei 2" aus Messing)
- Sonstige Innenteile aus hochwertigen, korrosionsfesten Kunststoffen
- Federhaube aus hochwertigem Kunststoff
- Umschaltventil aus Rotguss
- Dichtungen aus NBR
- Ventilstange und Druckfeder aus nichtrostendem Stahl
- Ablaufanschluss aus hochwertigem Kunststoff
- Wirkdruckgeber aus hochwertigem Kunststofftransmitter

Anwendung

Der Rohrtrenner R295H ist eine Sicherungsarmatur entsprechend der EN 1717 - „Technische Regeln für Trinkwasser-Installationen“. Er entspricht der dort definierten Einbauart 2. Seine Aufgabe ist es, ein Rückdrücken, Rückfließen und Rücksaugen von Nichttrinkwasser in das öffentliche Versorgungsnetz zu verhindern. R295H Rohrtrenner können zur Absicherung bis einschließlich Flüssigkeitskategorie 4 (giftige, sehr giftige, krebserzeugende, radioaktive Stoffe) verwendet werden.

Besondere Merkmale

- DIN/DVGW-geprüft in allen Anschlussgrößen
- Optimaler Schutz für das Trinkwasserversorgungsnetz
- Erhöhte Sicherheit gegen Rückdrücken, Rückfließen und Rücksaugen in das Versorgungsnetz
- Trennstellung wird an der Federhaube erkennbar angezeigt
- Kompakte Bauweise
- Normgerechter Ablaufanschluss
- KTW-Empfehlungen werden eingehalten
- Zuverlässig und bewährt
- Geringer Druckabfall

Verwendungsbereich

Medium	Kaltwasser
Betriebsdruck	Max. 16,0 bar

Technische Daten

Einbaulage	Waagrecht, Federhaube nach oben
Betriebstemperatur	bis 40 °C
Min. Eingangsdruck	1,5 bar
Mindestdurchflussmenge	1,0 l/min
Anschlussgröße	$^1/_2$" - 2"

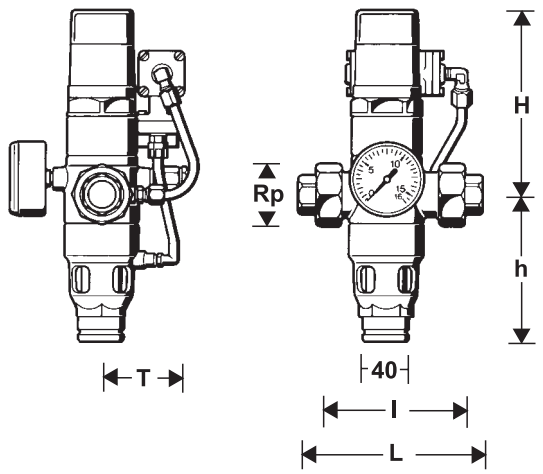

Funktionsbeschreibung

Rohrtrenner der Einbauart 2 sind Sicherungsarmaturen die immer in Trennstellung stehen. Bei Wasserentnahme in der nachgeschalteten Anlage steigt der Differenzdruck im Rohrtrenner an. Übersteigt der Differenzdruck 0,5 bar, so erfolgt die hydraulische Umsteuerung des Steuerventils, und der Rohrtrenner schaltet auf Durchflussstellung. Nach Beendigung der Wasserentnahme schaltet der Wirkdruckgeber das hydraulische Steuerventil wieder um, was bewirkt, dass der Rohrtrenner in Trennstellung geht.

Varianten

R295H- ... A = mit Gewindetülle, Differenzdruck 0,5 bar selbsteinstellend

Sonderausführung auf Anfrage

Anschlussgröße

Anschlussgröße	Rp	1/2"	3/4"	1"	1 1/4"	1 1/2"	2"
Gewicht	(ca. kg)	1,4	1,6	1,8	4,3	4,9	5,3
Baumaße	(mm)						
	L	151	153	159	216	228	241
	I	105	105	105	150	160	165
	H	153	155	155	232	231	224
	h	125	123	123	155	159	166
	T	76	80	80	93	93	98
Nenndurchfluss in	(m^3/h)						
bei Δp = 0,8 bar		2,2	3,1	3,6	8,9	12,5	14,3
k_{vs}-Wert		2,5	3,5	4,0	10,0	14,0	16,0
ξ Wert		13,0	20,9	39,0	16,8	20,9	39,0
DIN/DVGW Prüfnummer		NW – 6301 AT 2320					

ZT295A

M07M

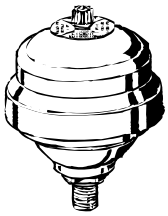

5626200

Zubehör

ZT295A Löttüllen (2 Stück)

ZT295A-1/2" (15 mm Ø)
ZT295A-3/4" (22 mm Ø)
ZT295A-1" (28 mm Ø)
ZT295A-11/4" (35 mm Ø)
ZT295A-11/2" (42 mm Ø)
ZT295A-2" (54 mm Ø)

M07M Manometer

Gehäuse Ø 63 mm, Anschlusszapfen hinten G 1/4"
Teilung: 0 - 4, 0 - 10, 0 - 16, 0 - 25 bar
Bei Bestellung Teilungs-Endwert angeben

5626200 Druckschlagdämpfer

Anschlusszapfen unten, G 1/4"
Außen Ø 85 mm

Einbaubeispiel

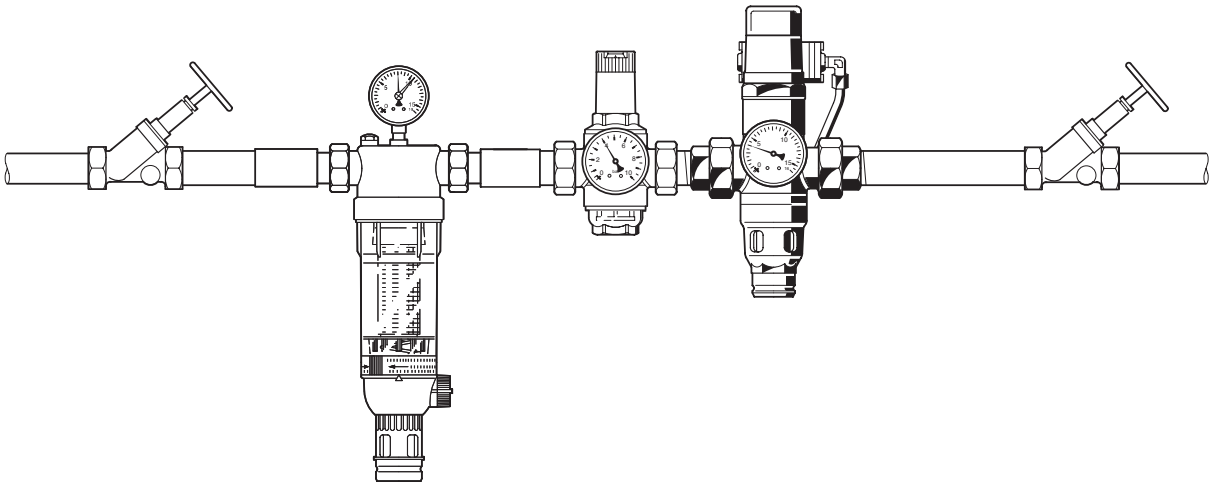

Einbauhinweise

- Absperrventile vorsehen
- Einbau in waagrechte Rohrleitung mit Federhaube oben
  - In dieser Einbaulage ist eine optimale Funktion gewährleistet
- Auf gute Zugänglichkeit achten
  - Damit der Manometer gut beobachtbar ist
  - Vereinfacht Wartung und Inspektion
- Vor dem Rohrtrenner einen Schmutzfänger vorsehen
  - Der Rohrtrenner wird so vor Schmutz geschützt
- Ist auf der Hinterdruckseite des Rohrtrenners mit Druckschlägen zu rechnen, so sollte ausgangsseitig ein Druckstoßdämpfer oder ein Ausdehnungsgefäß vorgesehen werden

Anwendungsbeispiele

Rohrtrenner R295H sind vorrangig für industrielle und gewerbliche Zwecke geeignet. Sie können aber auch für Hausinstallationen unter Berücksichtigung ihrer Spezifikationen verwendet werden.

Nachfolgend einige typische Anwendungen

- Chemikalien-Zumischvorrichtung
- Chemischer Reinigungsapparat
- Enthärtungs- und Entsäurungsanlagen ohne DVGW-Prüfzeichen. Regeneration mit und ohne Säuren und Laugen. Desinfektion mit Formalin.
- Filmentwicklungseinrichtung ohne DVGW-Prüfzeichen
- Galvanisches Bad
- Getränkeautomat
- Kochkessel, Druckgarautomat

k_{vs}-Wert Diagramm

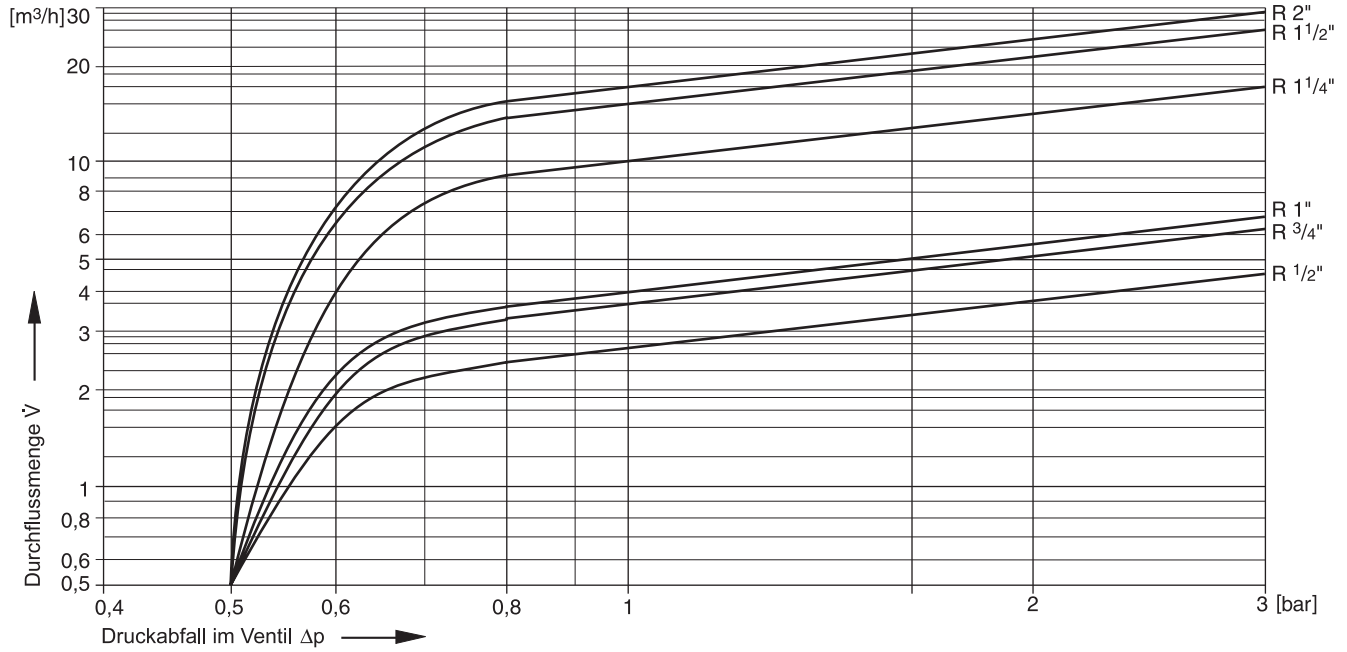

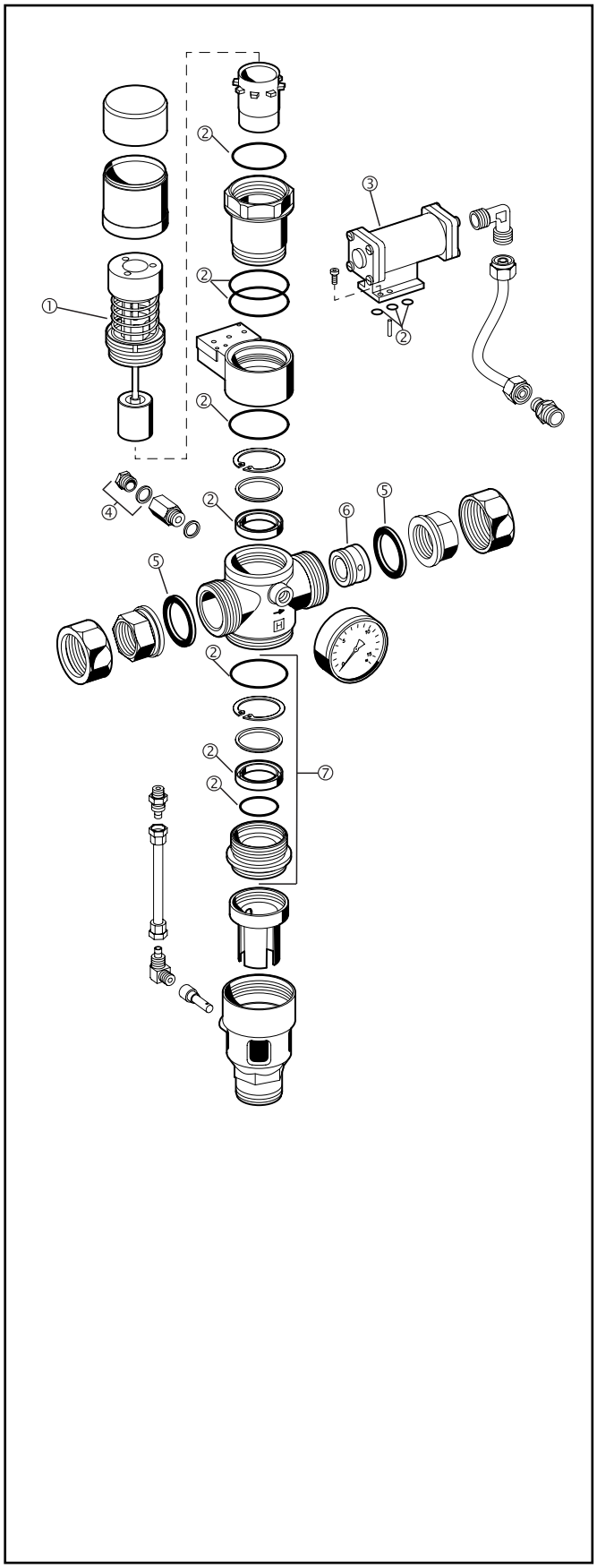

Serviceteile Rohrtrenner R295H

Bezeichnung	Nennweite	Teilenummer
① Ventileinsatz komplett	1/2" - 1"	R295HA-1A
	1 1/4" - 2"	R295HA-2A
② Dichtungssatz	1/2" - 1"	0901015
	1 1/4" - 2"	0901016
③ Vorsteuerventil	1/2" - 2"	2184100
④ Sechskant-Stopfen mit Dichtring (5 Stück)	1/2" - 2"	S06M-1/4
⑤ Dichtring	1/2"	5351200
	3/4"	5351300
	1"	5166300
	1 1/4"	5162900
	1 1/2"	5163000
	2"	5163100
⑥ Wirkdruckgeber	1/2"	R295HR-1/2A
	3/4"	R295HR-3/4A
	1"	R295HR-3/4A
	1 1/4"	R295HR-11/4A
	1 1/2"	R295HR-11/2A
	2"	R295HR-2A
⑦ Ablaufanschluss komplett	1/2" - 1"	0901340
	1 1/4" - 2"	0901341

ROBINEX AG SA

Armaturen Robinetterie Rubinetterie

Bernstrasse 36, CH-4663 Aarburg/Oftringen
Telefon 062 787 70 00, Fax 062 787 70 01
info@robinex.ch, www.robinex.ch

Honeywell
Braukmann